FICHA TÉCNICA

R-8477 / Relays

Multifunción - Accesorios - Incluye terminales hembra de 9,5mm

IMAGEN DEL PRODUCTO

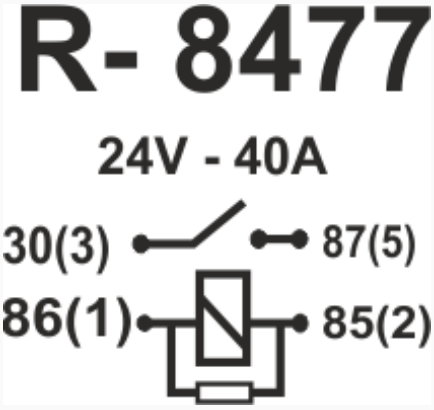

DIAGRAMA DIMENSIONAL

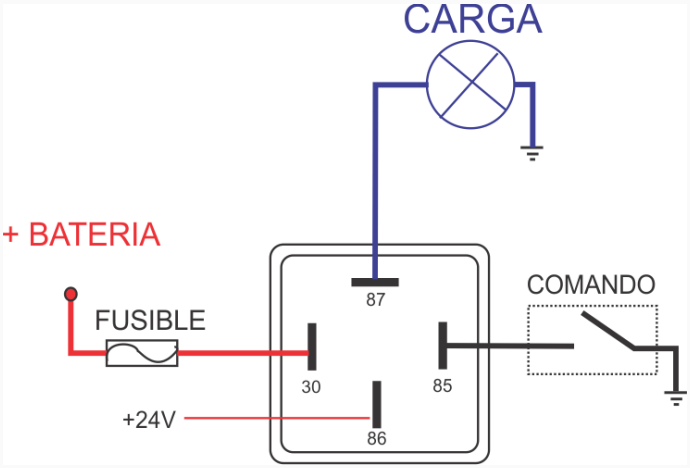

DIAGRAMA ORIENTATIVO

ESPECIFICACIONES TÉCNICAS

CARACTERÍSTICA	VALOR
Soporte	Sí
Terminales	4.00T
Voltaje	24V
Amperaje	40A
Con resistor	SI

MARCAS Y MODELOS

MARCA	MODELOS

Universal	Simple-Salida